Rigola din plastic Easy Low DN100 H40 cu grătar în fante din plastic negru (1000x125x40mm) clasa de sarcini A15



Cod produs: 08838



Caracteristici	
Clasa de incarcare	A15 conform EN1433
Lungime, mm	1000
Lățime, mm	125
Înălțime, mm	40
Conectări la țeavă cu diametre, mm	32/50/110

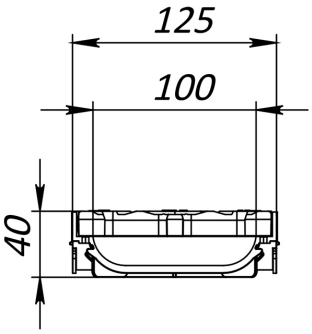

Rigola din plastic Easy Low DN100 H40 cu grătar în fante din plastic negru (1000x125x40mm) clasa de sarcini A15

Descoperiți una dintre **cele mai compacte soluții de drenaj de pe piață**: rigola **Easy Low DN100 H40**, remarcabilă prin **înălțimea sa exclusivă de doar 40 mm**. Această caracteristică o face ideală pentru proiecte unde fiecare milimetru contează – fără compromisuri la eficiență sau durabilitate.

Proiectată pentru evacuarea eficientă a apelor pluviale, rigola îmbină perfect designul discret cu performanța ridicată, fiind alegerea optimă pentru spații rezidențiale și zone pietonale.

Avantaje și caracteristici:

- **Profil ultra-slim de doar 40 mm** – soluție exclusivă pentru zone cu limitări de înălțime sau unde nu se dorește decopertare adâncă
- **Construcție durabilă** – realizată din plastic reciclat rezistent la factori externi, pentru o utilizare îndelungată
- **Grătar din plastic negru** – protecție eficientă împotriva înfundării și deteriorărilor mecanice
- **Clasa de sarcină A15** – ideală pentru trafic pietonal (trotuare, curți, alei)
- **Montaj rapid și simplu** – sistem de îmbinare pentru crearea unui drenaj continuu
- **Design discret și modern** – se integrează perfect în orice amenajare

Datorită înălțimii sale minime, este alegerea perfectă pentru:

- terase și spații unde grosimea stratului este limitată
- zone renovate unde nu se poate interveni în profunzime
- curți, alei și grădini cu finisaje deja existente
- piscine și spații de relaxare unde estetica contează

Easy Low DN100 H40 nu este doar o rigolă – este o soluție inteligentă pentru drenaj în spații unde alte sisteme nu pot fi instalate.

Alegeți performanța într-un format compact. Alegeți Vodaland.

Comandați acum și beneficiați de un drenaj eficient chiar și în cele mai restrictive condiții!