Rigola pluviala PolyMax Basic DN200 H200, modernizată (1000x256x200), cu iesire veticala D110/160mm, clasa de sarcini C250

Cod produs: 8540-UA

Caracteristici	
Clasa de incarcare	C250 conform EN 1433
Material rigolă	Polipropilenă
Lungime, mm	1000
Lățime, mm	256
Înălțime, mm	200
Conectări la țeavă cu diametre, mm	110-160
Garanția, luni	24
Greutate (kg)	3,6
Înălțimea rigolei Base DN200	200 mm

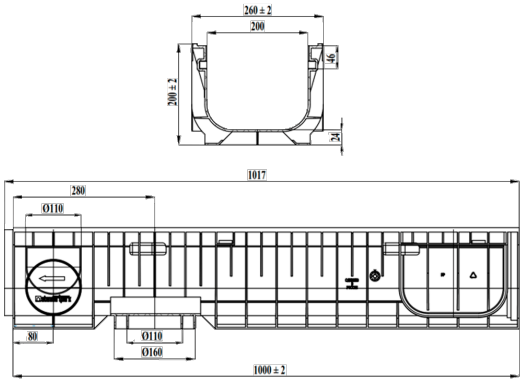

Rigola pluviala PolyMax Basic DN200 H200, fără gratar pluvial, fabricată din polipropilenă. Această rigolă se poate dotă cu toate tipurile de grătare (gratar din fontă, gratar din oțel zincat, gratar din oțel inoxidabil sau capac din oțel zincat) din seria Basic DN200, care sunt și de diferită clasa de sarcini A15 (15 kN), B125 (125 kN) sau C250 (250 kN) în conformitate cu standardul EN 1433.
Rigola se utilizeaza la trotuare, zone pietonale, zone de stationare, parcari private si parcari multietajate pentru autoturisme, garanteaza simplitate si precizie la instalare, iar marginea acesteia furnizeaza cota exacta la care trebuie executat pavimentul.
Suprafata interna garanteaza un coeficient mare de alunecare si nu prezinta niciun punct de legatura cu exteriorul, pe unde s-ar putea infiltra apa. Pentru o etansare completa intre rigole se recomanda utilizarea unui adeziv de etansare bituminos.