Пескоуловитель бетонный Mono DN150 H600 раструб 160 с решеткой чугунной с засовами E600



Код товара: 0429847585-P160

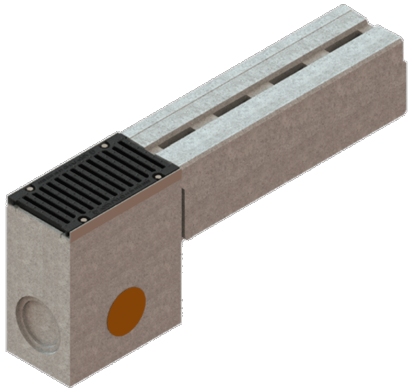

Техническая спецификация	
Материал лотка	Фибробетон
Длина, мм	500
Ширина, мм	286
Высота, мм	600
Подключение к трубе диаметра, мм	160-200
Гарантия, месяцев	24
Вес (кг)	103,6
Пескоуловитель PRO Mono DN150	Пескоуловитель класса E600

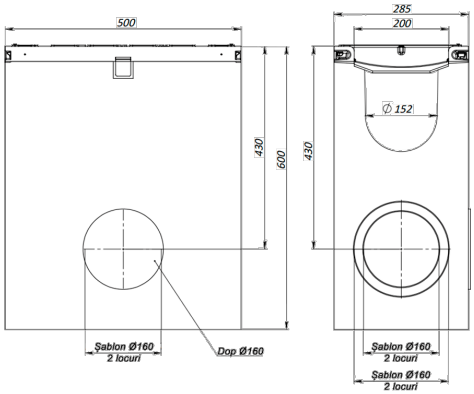

Пескоуловитель BetoMax DN150 с внутренним сечением 150мм, укомплектован решеткой щелевой чугунной класса E600 (выдерживающей нагрузку до 60 тонн), устанавливается в местах с высокой интенсивностью движения (АЗС, автомойки, промышленные зоны, транспортные терминалы, автодороги и автопредприятия) в совокупности с линией водоотводных лотков, непосредственно в точке сброса/подключения к трубопроводу через имеющиеся шаблоны под врезку в трубу.

Кромка пескоуловителя BetoMax усилена насадкой из оцинкованной стали на которую ложится чугунная решетка, которая в свою очередь, надежно закреплена с пескоуловителем посредством болтов.

Корпус пескоуловителя PolyMax изготовлен из фибробетона.

Решетка изготавливается из высокопрочного чугуна и выдерживают нагрузку до 60 тонн, класс E600 (600 kN) согласно стандарту EN 1433.