Компрессор SECOH, JDK-S-250 производительность Q=300л/мин, для СБО и септика



Код товара: JDK-S-250

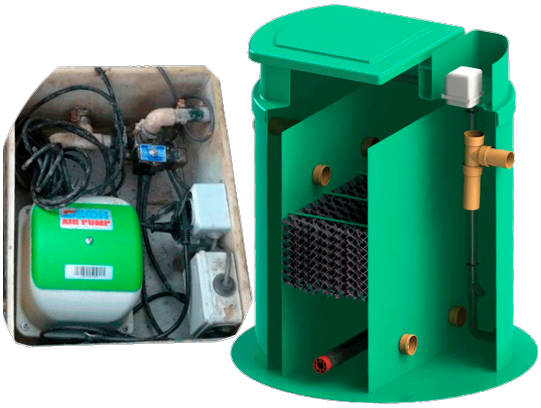

Техническая спецификация	
Производительность компрессора, л/мин	300

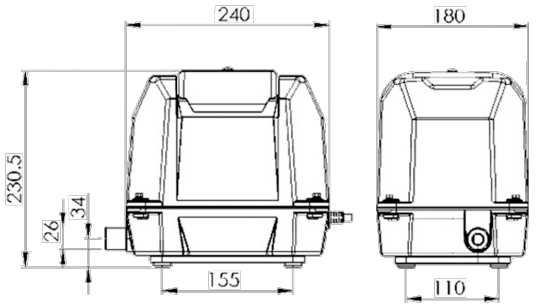

Strada Uzinelor 169, Sector Ciocana, Chisinau, Moldova
office@vodaland.md, +373 22 78 00 07 / +373 610 48 080