Компрессор SECOH, JDK-S-50 производительность Q=50л/мин, (отремонтирован) для СБО и септика

Код товара: JDK-S-50-reparat
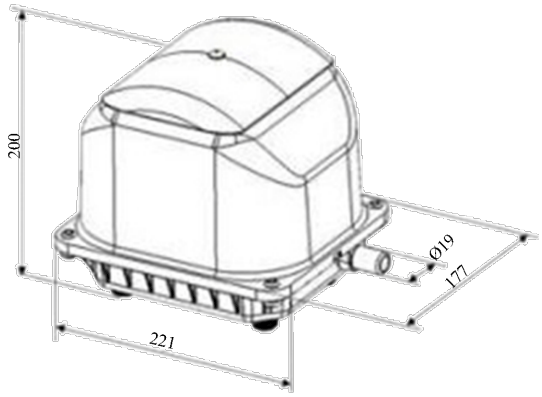
Техническая спецификация	
Производительность компрессора, л/мин	50 (починенный)