Отвод, ПП, D50мм, на 87 градусов, шумопоглощающий, для труб D50 использованных в внутренней канализации

Код товара: VG146330

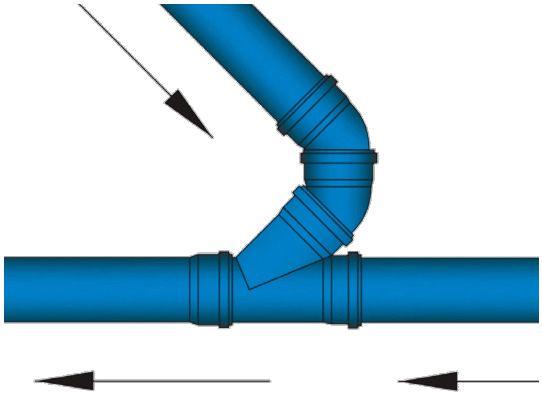

Техническая спецификация	
Материал	Полипропилен
Материал прокладки	Резина
Угол наклона ∠°	87°
Диаметр отвода , мм:	50

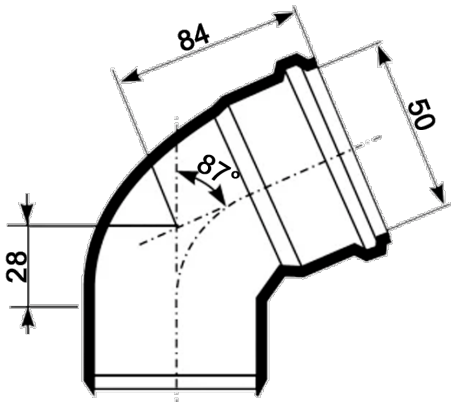

Отвод, ПП, D50мм, на 87 градусов, шумопоглощающий, для труб D50 использованных в внутренней канализации