Тройник, ПП, D125x110мм, на 45 градусов, шумопоглощающий, для труб D125 и D110 использованных в внутренней канализации

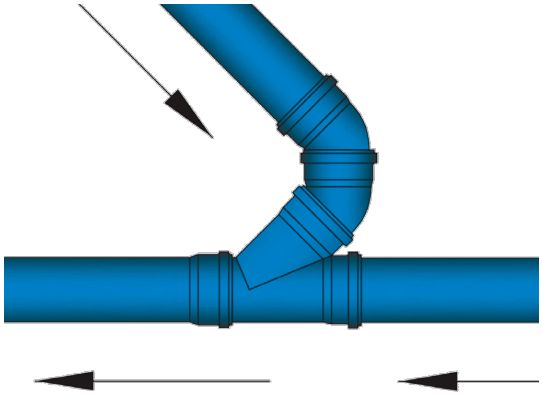

Код товара: VG146462

Техническая спецификация	
Материал	Полипропилен
Grosime perete (mm)	3,9
Материал прокладки	Резина
Угол наклона ∠°	45°
Диаметр тройника, мм:	125x110мм

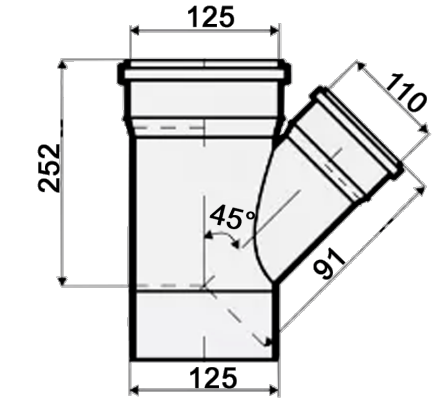

Тройник, ПП, D125x110мм, на 45 градусов, шумопоглощающий, для труб D125 и D110 использованных в внутренней канализации