Переход, ПП, D125-D110мм, Ultra dB, шумопоглощающий, для труб D125 и D110 использованных в внутренней канализации



Код товара: VG146622

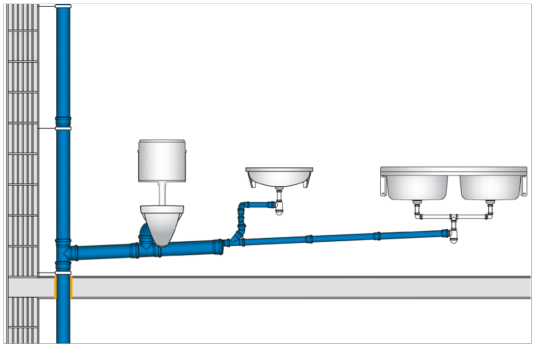

Техническая спецификация	
Диаметр, мм	125-110
Материал	Полипропилен
Grosime perete (mm)	3,9
Материал прокладки	Резина

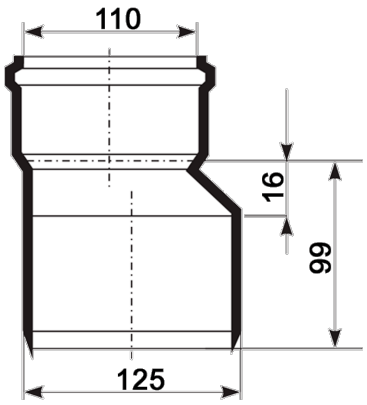

Переход, ПП, D125-D110мм, Ultra dB, шумопоглощающий, для труб D125 и D110 использованных в внутренней канализации