Тройник, ПП, D160x160мм, на 45 градусов, шумопоглощающий, для труб D160 использованных в внутренней канализации

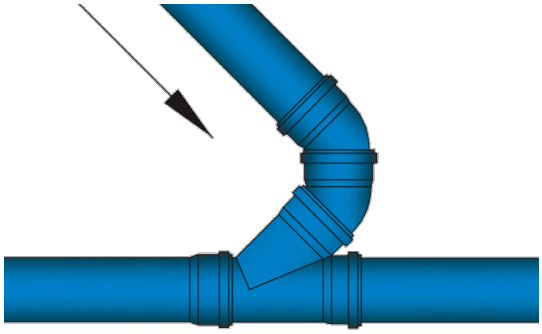

Код товара: VG146465

Техническая спецификация	
Материал	Полипропилен
Grosime perete (mm)	4,9
Материал прокладки	Резина
Угол наклона ∠°	45°
Диаметр тройника, мм:	160x160мм

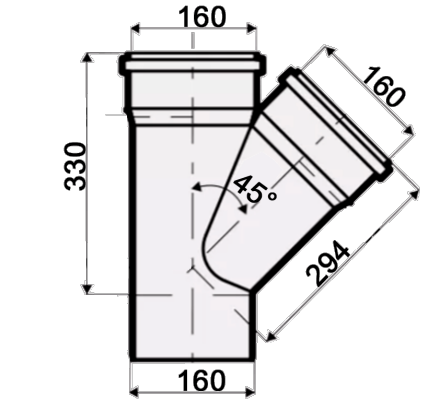

Тройник, ПП, D160x160мм, на 45 градусов, шумопоглощающий, для труб D160 использованных в внутренней канализации