Тройник, ПП, D110x50мм, на 45 градусов, шумопоглощающий, для труб D110 и D50 использованных в внутренней канализации

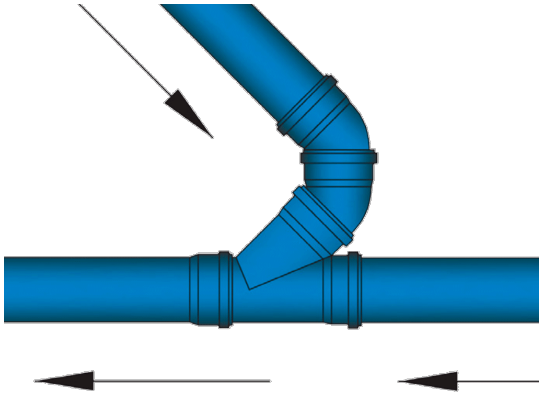

Код товара: VG146500

Техническая спецификация	
Материал	Полипропилен
Grosime perete (mm)	3,4
Материал прокладки	Резина
Угол наклона ∠°	45°
Диаметр тройника, мм:	75x50мм

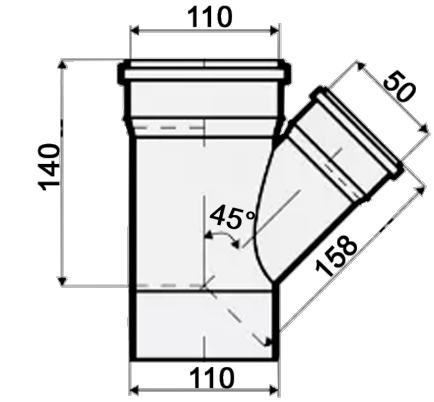

Тройник, ПП, D110x50мм, на 45 градусов, шумопоглощающий, для труб D110 и D50 использованных в внутренней канализации