Крестовина, ПП, D110x110мм, на 67 градусов, шумопоглощающая, для труб D110 использованных в внутренней канализации

Код товара: VG146900

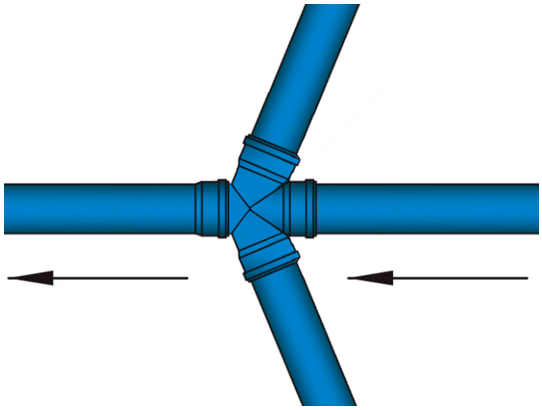

Техническая спецификация	
Материал	Полипропилен
Grosime perete (mm)	3,4
Материал прокладки	Резина
Угол наклона ∠°	67°
Диаметр тройника, мм:	110x110мм

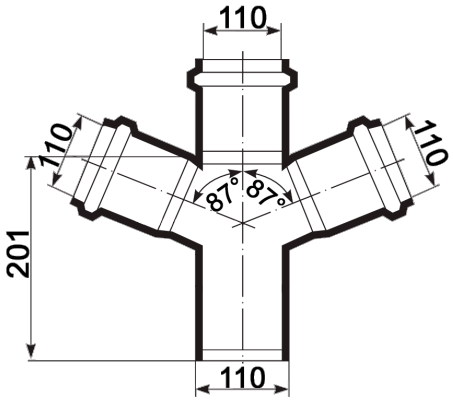

Крестовина, ПП, D110x110мм, на 67 градусов, шумопоглощающая, для труб D110 использованных в внутренней канализации