Редукция, ПП, D110-D50мм, Ultra dB, шумопоглощающая, для труб D110 и D50 использованных в внутренней канализации

Код товара: VG146610

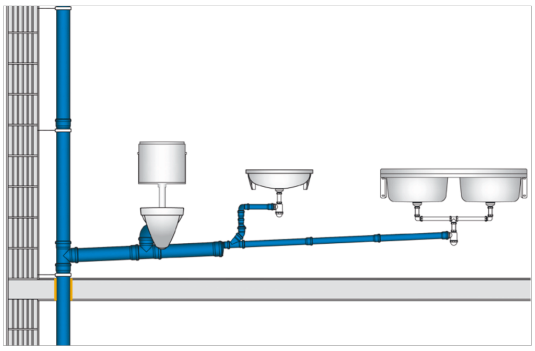

Техническая спецификация	
Диаметр, мм	110-50mm
Материал	Полипропилен
Grosime perete (mm)	3,4
Материал прокладки	Резина

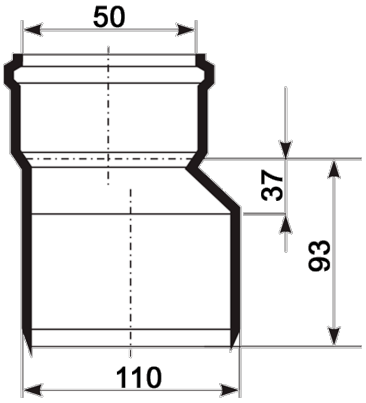

Редукция, ПП, D110-D50мм, Ultra dB, шумопоглощающая, для труб D110 и D50 использованных в внутренней канализации