Трап для душа ПП с решеткой ПП 150x150x70 с горизонтальным (360 градусов) выходом D=50mm.

Код товара: TBO150x150x70PP

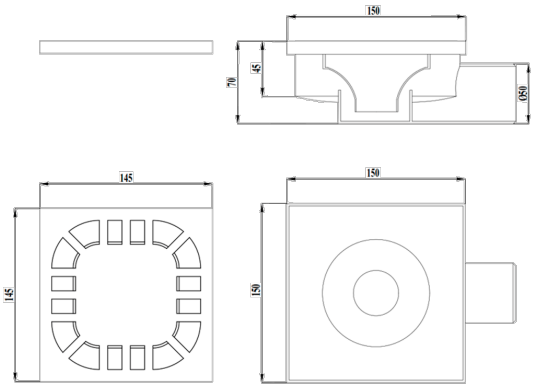

Техническая спецификация	
Тип трапа с горизонтальным выходом	Тип1

Трап для душа пластиковый с решеткой из нержавеющей стали 150x150x70 и горизонтальным выпуском D=50mm
Плюсом данного трапа является возможность позиционирования горизонтального выхода вокруг своей оси на 360 градусов. Это позволяет установить точнее и легче трап по отношению к водоотводной трубе.
Размеры: 150x150x70 мм, горизонтальный выход D=50мм.
Пропускная способность - 0,4 л/сек.