Лоток водоотводный Base DN100 H135 с решеткой полимербетонной (Gray) в нержавеющей раме класс A15 (1000x156x135)





Код товара: 80121-207918gray

Техническая спецификация	
Класс нагрузки	A15 согласно EN1433
Материал лотка	Полипропилен
Материал решётки	Полимербетон (Gray)
Длина, мм	1000
Ширина, мм	156
Подключение к трубе диаметра, мм	110
Система фиксации решетки с лотком	Click - система

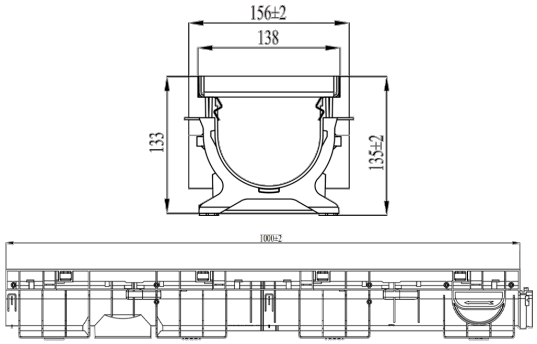

Лоток водоотводный Base DN100 H135 с решеткой полимербетонной (Gray) в нержавеющей раме класс A15 (1000x156x135)

Модернизированный лоток Base **DN100** изготовлен из прочного пластика, имеет высоту **135 мм** и оснащён решёткой из **армированного полимербетона** с **рамой из нержавеющей стали**. Предназначен для установки в пешеходных зонах, на велосипедных дорожках, детских площадках и в жилых районах. Обладает нагрузочной способностью для пешеходных зон (класс A15, согласно EN 1433).

Высокая функциональность в любых условиях

Полимербетонная решётка эффективно отводит дождевую воду в систему ливневой канализации, предотвращая скопление воды. **Дизайн и цветовое исполнение** обеспечивают эстетичное сочетание с окружающей средой, не нарушая общего визуального баланса пространства. Забудьте о стандартных решётках с отверстиями! Снаружи она выглядит как **элегантная полоска натуральной гальки**, органично вписываясь в любой ландшафт или покрытие. Полимербетонная решётка – стиль и эффективность в каждой детали. **Решётки съёмные**, что облегчает очистку лотка от листьев и мусора.

⚙ Быстрый и надёжный монтаж

Каждый лоток снабжён замками на концах для быстрой установки и отличной герметичности дренажной линии. Дополнительные внешние рёбра обеспечивают прочную фиксацию в бетоне, гарантируя долговременную стабильность.

Рекомендуется для частных и коммерческих территорий
Комплект идеально подходит для:

- Дворов частных домов;
- Пешеходных зон;
- Велосипедных дорожек;
- Городских пространств и аллей;
- Спортивных объектов;
- Фонтанов;
- Парков и общественных пространств.

Дождеприёмный лоток Base DN100 с решёткой из полимербетона — современное, безопасное и надёжное решение.