Пластиковый дождеприемник BASE 400X400, черный, с вертикальными и горизонтальными выпусками D75-110-160-200-250 мм, класс нагрузки C250

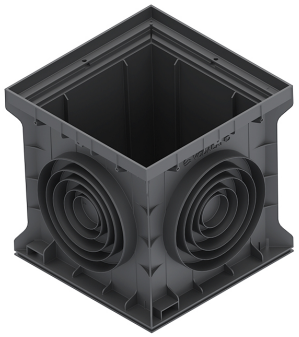

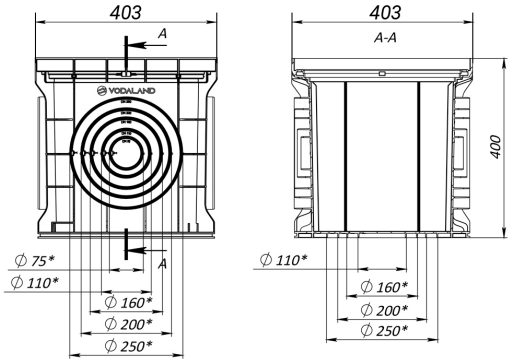

Код товара: 84701

Техническая спецификация	
Класс нагрузки	C250 согласно EN 1433
Длина, мм	403
Ширина, мм	403
Высота, мм	400
Подключение к трубе диаметра, мм	75-110-160-200-250
Материал	Пластик
Вес (кг)	3,40
Подключение к трубе	Вертикальное и горизонтальное
Система с гидрозатвором	Нет
Тип дождеприемника 400x400	Без корзины

Пластиковый дождеприемник BASE 400X400, черный, с вертикальными и горизонтальными выпусками D75-110-160-200-250 мм, класс нагрузки C250

Коллекторный дождеприёмный колодец **BASE 400×400** — это прочное и универсальное решение для сбора и отвода дождевых вод в системы ливневой канализации. Изготовленный из высококачественного пластика, он обеспечивает **долговечность** и **устойчивость** при интенсивной эксплуатации.

Основные характеристики:

- **Размеры:** 403×403×H400 мм.
- **Материал:** Пластик, устойчивый к ударам и коррозии, черный цвет.
- **Гибкость подключения:** Корпус колодца оснащён готовыми шаблонами на всех четырёх сторонах и на дне, что позволяет легко подключать трубы диаметром **75, 110, 160, 200 и 250 мм** (вертикальные и горизонтальные выходы).
- **Класс нагрузки: C250** (в соответствии с EN 1433) – выдерживает нагрузку до **25 тонн**, подходит для пешеходных зон и проезжей частей с умеренным автомобильным трафиком.
- **Широкая совместимость:** Может быть оснащён решётками из пластика, оцинкованной стали, чугуна или нержавеющей стали, а также глухими крышками из пластика или оцинкованной стали.
- **Модульность:** Возможна установка нескольких дождеприемников друг на друга для достижения необходимой монтажной отметки; при этом нижняя часть (дно) вырезается согласно инструкции по установке.
- **Дополнительное использование:** Может служить закрытым элементом (техническим боксом) для размещения кабелей, задвижек, кранов или других инженерных элементов, с последующим перекрытием пластиковой или оцинкованной крышкой.

Преимущества:

- Быстрая и удобная установка.
- Долгий срок службы и устойчивость к коррозии.
- Экономичное и эффективное решение для управления дождевыми водами.