Заглушка пластиковая с раструбом под трубу Д=75 мм для лотков водоотводных BASE DN150 H100

Код товара: 6321008

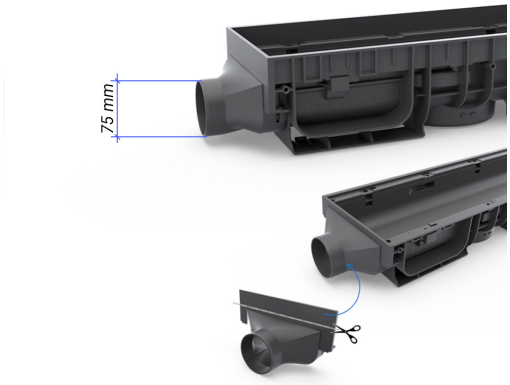

Техническая спецификация	
Длина, мм	206
Ширина, мм	87
Высота, мм	119
Подключение к трубе диаметра, мм	75
Гарантия, месяцев	24
Тип аксессуара для лотков Base DN150	Заглушка DN150 H100 с раструбом Ø75мм

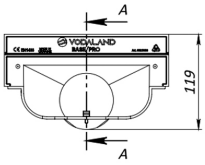

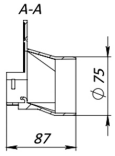

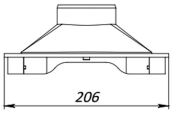

Заглушка пластиковая с раструбом под трубу Д=75 мм для лотков водоотводных BASE DN150 H100

Заглушка пластиковая с выходом под канализационную трубу диаметра 75 мм, комбинируется с пластиковыми водоотводными лотками Base DN150, высотой 100 мм.