Заглушка пластиковая с шаблоном под трубу Д=110 мм для лотков водоотводных BASE DN150 H200

Код товара: 632-2

Техническая спецификация	
Длина, мм	206
Ширина, мм	51
Высота, мм	206
Подключение к трубе диаметра, мм	110
Гарантия, месяцев	24
Вес (кг)	0,09
Тип аксессуара для лотков Base DN150	Заглушка DN150 H200 с шаблоном Ø110мм

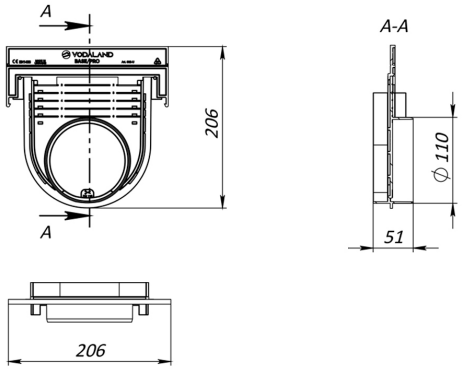

Заглушка пластиковая с шаблоном под трубу Д=110 мм для лотков водоотводных BASE DN150 H200

Заглушка пластиковая с вырезным шаблоном под канализационную трубу диаметра 110 мм, комбинируется с пластиковыми водоотводными лотками Base DN150, высотой 200 мм.