Лоток водоотводный пластиковый BASE DN200 H200 с решеткой щелевой стальной оцинкованной A15



Код товара: KIT 016New

Техническая спецификация	
Класс нагрузки	A15 согласно EN1433
Материал лотка	Полипропилен
Длина, мм	1000
Ширина, мм	256
Высота, мм	200
Подключение к трубе диаметра, мм	110-160-200
Система фиксации решетки с лотком	Пластиковый крепеж + болт
Высота лотка Base DN200, мм	200
Размер водоприёмной щели, мм	185x10
Площадь водоприёмных щелей, кв. см	715,52



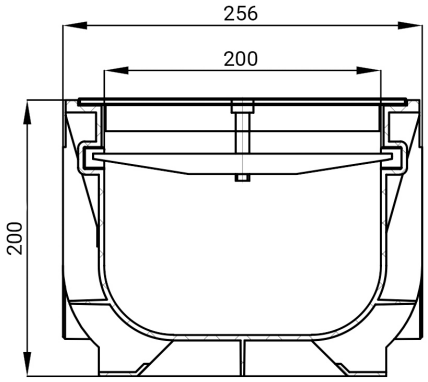

Лоток водоотводный пластиковый BASE DN200 H200 с решеткой щелевой стальной оцинкованной A15

Пластиковый лоток **BASE DN200** представляет собой инновационное решение для сбора дождевых и талых вод, выполненное из высококачественного полипропилена, с высотой 200 мм. Комплект оснащен стальной оцинкованной щелевой решеткой, идеально подходящей для установки в пешеходных зонах с интенсивным движением, имеет класс нагрузки A15 (15 kN/m²) согласно стандарту EN 1433.

Ключевые характеристики:

- **Материал высокой производительности**: Канал из полипропилена имеет гладкую

внутреннюю поверхность, что обеспечивает высокий коэффициент стока воды по всей системе и предотвращает проникновение воды через возможные соединения.

- **Безопасность и защита**: Оцинкованная решетка защищает лоток от попадания крупных предметов, которые могут повлиять на эффективность системы ливневой канализации. Одновременно решетка обеспечивает безопасность пешеходов, перемещающихся по данным зонам.

- **Водоприёмная способность**: Решётка имеет размер одной водоприёмной щели 185×10 мм. **Общая площадь водоприёмных щелей составляет 715,52 см²**.

- **Простота и скорость установки**: Лоток **BASE DN200** легко устанавливается, а его края обеспечивают правильный уровень укладки с прилегающим покрытием. Это идеальный выбор для тротуаров и пешеходных зон, гарантируя точность выполнения и безупречную интеграцию с существующей инфраструктурой.

- **Легкость в обслуживании**: Решетка фиксируется в лотке с помощью двух легко снимаемых креплений из усиленного пластика, что упрощает очистку лотка от листьев и других накопившихся загрязнений.

- **Оптимальная герметизация**: Для полной герметичности между лотками рекомендуется использовать специализированный Герметик, который обеспечивает целостность системы линии водоотвода.

Рекомендуемые области применения:

- Тротуары и пешеходные зоны с интенсивным движением

- Парки и публичные пространства с пешеходным движением

- Жилые и коммерческие зоны, где необходима надежная система водоотведения дождевых вод.

Преимущества:

- Высокая эффективность в сборе дождевых вод

- Долговечность благодаря высококачественным материалам
- Легкость в обслуживании и быстрая установка
- Безопасность для пешеходов