# Заглушка пластиковая с шаблоном под трубу Д=110 мм для лотков водоотводных BASE DN200 H200



Код товара: 635-2

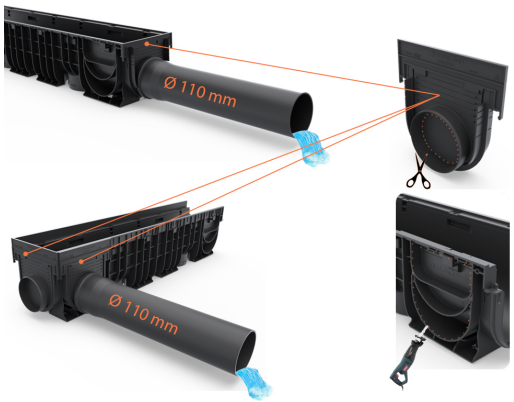


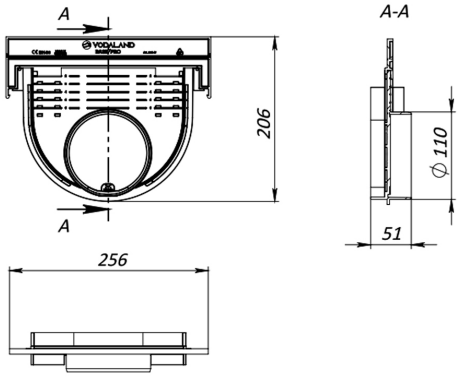


| Техническая спецификация | |
|---|---|
| **Длина, мм** | 256 |
| **Ширина, мм** | 51 |
| **Высота, мм** | 206 |
| **Подключение к трубе диаметра, мм** | 110 |
| **Тип аксессуара для лотков Base DN200** | Заглушка DN200 H200 с шаблоном Ø110мм |

## Заглушка пластиковая с шаблоном под трубу Д=110 мм для лотков водоотводных BASE DN200 H200

Заглушка пластиковая с вырезным шаблоном под канализационную трубу диаметра 110 мм, комбинируется с пластиковыми водоотводными лотками Base DN200, высотой 200 мм.