Пластиковый Каскадный переходник для водоотводных лотков Base DN200 H100>H200 мм

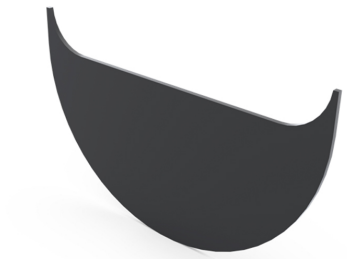

Код товара: 6357.1

Техническая спецификация	
Длина, мм	212
Ширина, мм	3
Высота, мм	129
Тип аксессуара для лотков Base DN200	Каскадный переходник H100>H200 мм

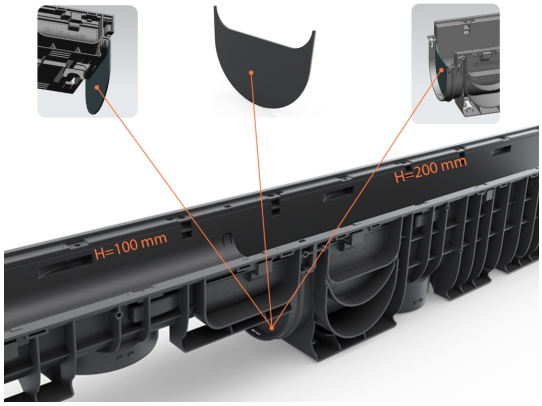

Пластиковый Каскадный переходник для водоотводных лотков Base DN200 H100>H200 мм

Пластиковый переходник предназначен для соединения лотка Base DN200 высотой **100 мм** с лотком Base DN200 высотой **200 мм**, таким образом формируется сток в ливневой системе, называемый «**Каскад**». Метод стока «Каскад» позволяет проектировать дренажные линии на горизонтальных поверхностях, где вода постепенно перетекает из лотка меньшей высоты в лоток большей высоты и направляется к точке подключения к сети ливневой канализации.