Заглушка пластиковая с раструбом под трубу Д=200 мм для лотков водоотводных BASE DN300 H300



Код товара: 637300

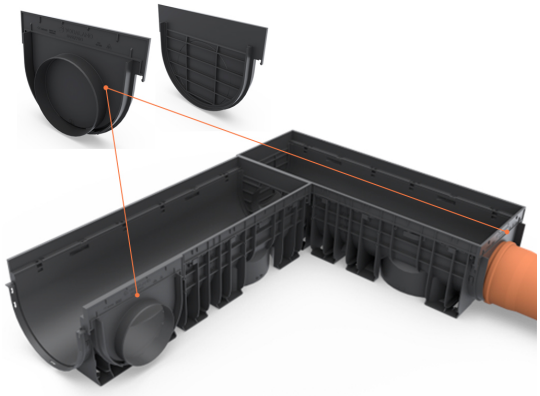

Техническая спецификация	
Длина, мм	356
Ширина, мм	62
Высота, мм	281
Подключение к трубе диаметра, мм	200
Тип аксессуара для лотков Base DN300	Заглушка DN300 H300

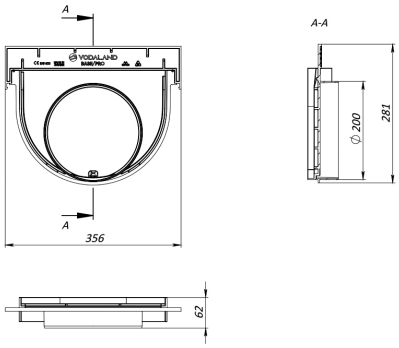

Заглушка пластиковая с раструбом под трубу Д=200 мм для лотков водоотводных BASE DN300 H300

Заглушка пластиковая с выходом под канализационную трубу диаметра 200 мм, комбинируется с пластиковыми водоотводными лотками Base DN300, высотой 300 мм.