Крепёж из пластика для водоотводных лотков BASE DN300

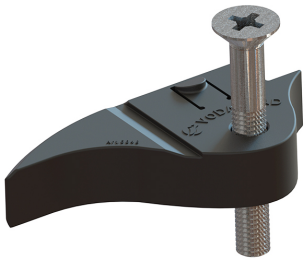

Код товара: 6848-60

Техническая спецификация	
Длина, мм	81
Ширина, мм	41
Высота, мм	15
Тип аксессуара для лотков Base DN300	Крепёж пластиковый

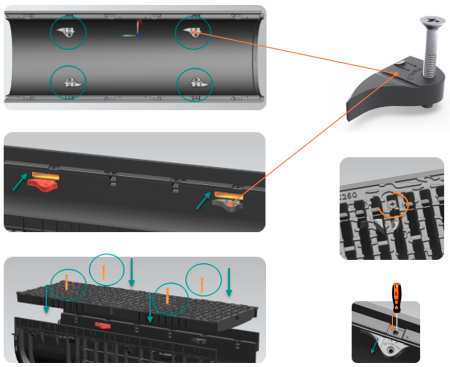

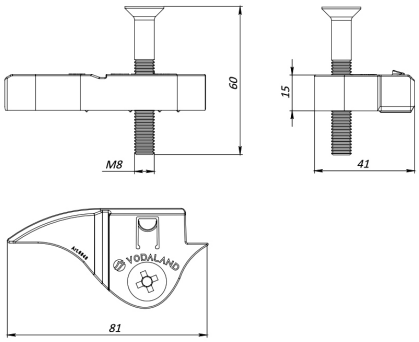

Крепёж из пластика для водоотводных лотков BASE DN300

Система крепления предназначена для надежной фиксации решетки из высокопрочного чугуна DN300 с пластиковым водоотводным лотком Base DN300.

Strada Uzinelor 169, Sector Ciocana, Chisinau, Moldova
office@vodaland.md, +373 22 78 00 07 / +373 610 48 080