Лоток водоотводный POLYMAX DRIVE DN200 H217 с решеткой чугунной D400 (1000x260x217)

Код товара: 085434

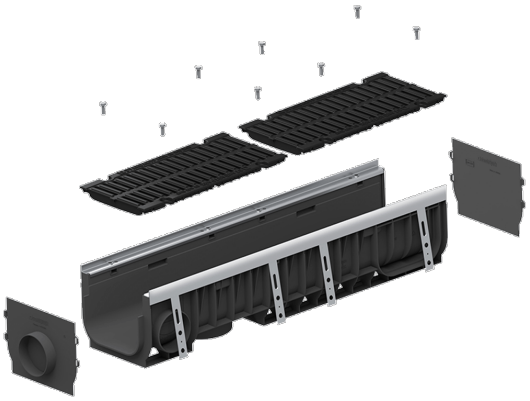

Техническая спецификация	
Класс нагрузки	D400
Материал лотка	Полипропилен
Материал решётки	Высокопрочный чугун
Длина, мм	1000
Ширина, мм	260
Высота, мм	217
Подключение к трубе диаметра, мм	110-160
Гарантия, месяцев	24
Система фиксации решетки с лотком	Болт оцинкованный
Вес (кг)	22-76

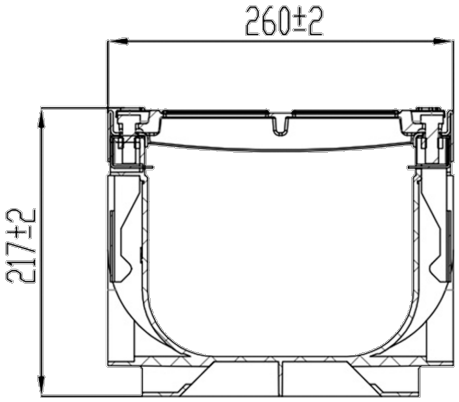

Лотки водоотводные PolyMax Drive с внутренним сечением 200 мм и высотой 217мм, укомплектованны решетками щелевыми чугунными класса D400 (выдерживающие нагрузку до 40 тонн), устанавливаются в местах с высокой интенсивностью движения (АЗС, автомойки, промышленные зоны, транспортные терминалы, автодороги и автопредприятия).

Кромка ливневыв каналов PolyMax Drive усилена насадкой из оцинкованной стали на которую ложатся чугунные решетки, которые в свою очередь, надежно закреплены с лотком посредством болтов. Лоток PolyMax Drive изготовлен из полипропилена. Решетки изготавливаются из высокопрочного чугуна и выдерживают нагрузку до 40 тонн, класс D400 (400 kN) согласно стандарту EN 1433.