Дождеприемник Spark пластиковый квадратный с корзиной и решеткой (250x250x245)



Код товара: 0867081

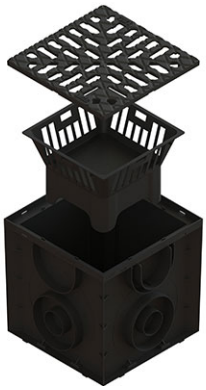

Техническая спецификация	
Класс нагрузки	A15 согласно EN 1433
Длина, мм	250
Ширина, мм	250
Высота, мм	245
Подключение к трубе диаметра, мм	50-160mm
Материал	Полипропилен
Вес (кг)	1,05
Подключение к трубе	Вертикальное и горизонтальное
Система с гидрозатвором	Нет
Опция дождеприемника 250x250	С решеткой ПП

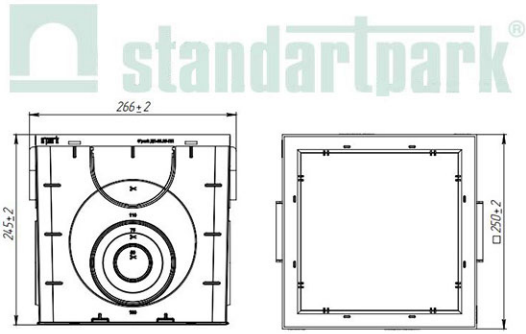

Дождеприемник Spark пластиковый квадратный, оснащенный корзиной и пластиковой решеткой. Предназначается для сбора и отвода дождевых и талых вод в пешеходных зонах. Дождеприемник Spark может устанавливаться как отдельно так и в месте с водоотводными лотками серии Spark DN70 и Spark DN100. К дождеприемнику можно подключиться отводными трубами ДН50, ДН100, ДН160 с четырех сторон через предусмотренные шаблоны.

Дождеприемники незаменимы для устройства поверхностного водоотвода и для обеспечения сбора дождевой воды с крыши в случае подсоединения к трубам.

Использование дождеприемника для забора воды с крыши (по трубам) помогает защитить внешние стены дома и предотвращает проникновение воды и образование влаги.