# Люк круглый зеленый полимерпесчаный диаметр рамы D=750мм, свободный проход=590мм, высота H=60мм для пешеходных зон

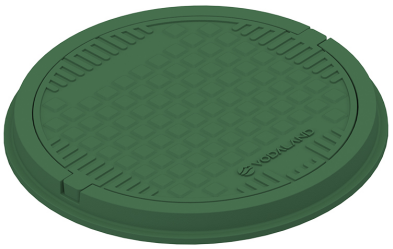

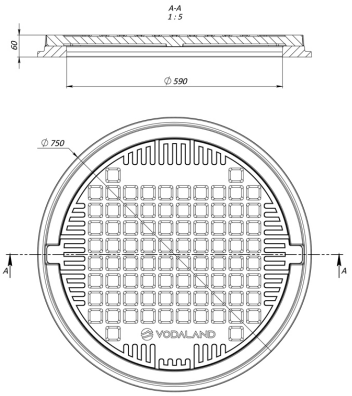


Код товара: 30297-12

| Техническая спецификация | |
|---|---|
| **Класс нагрузки** | До 1 тонны/м2 |
| **Высота, мм** | 60 |
| **Диаметр рамы, мм** | 750 |
| **Диаметр лаза, мм** | 590 |
| **Материал** | Полимер песок |
| **Гарантия, месяцев** | 24 |
| **Опция** | Глухого типа |
| **Вес (люк+рама), кг** | 21,80 |
| **Вес (крышки люка), кг** | 12,0 |
| **Вес (рамы), кг** | 9,8 |
| **Цвет люка садового** | Зелёный |



## Люк круглый зеленый полимерпесчаный диаметр рамы D=750мм, свободный проход=590мм, высота H=60мм для пешеходных зон

Композитный люк **для садового использования** предназначен исключительно для установки в **пешеходных зонах**: в садах и на других участках без движения автотранспорта.

## Преимущества изделия:

- **Противоскользящая поверхность** – обеспечивает безопасность пешеходов даже при

влажной погоде.

- **Бесшумность при эксплуатации** – материал поглощает вибрации и не создает металлического шума при нагрузке.
- **Химическая стойкость** – устойчив к воздействию масел, солей и бытовых или промышленных загрязнителей.
- **Низкое водопоглощение** – предотвращает накопление влаги и образование конденсата.

## Области применения:

- Сети централизованного теплоснабжения и водоснабжения;
- Смотровые колодцы и технические камеры.

### Почему выбирают композитные люки:

Современные полимерные материалы обеспечивают изделию малый вес, долговечность и устойчивость к внешним агрессивным факторам. Композитный люк — это идеальное решение для объектов городской инфраструктуры, сочетающее безопасность, экологичность и эксплуатационную эффективность.