Лоток водоотводный пластиковый BASE DN100 H80 с решеткой чугунной щелевой класс нагрузки C250

Код товара: KIT 022 CPE

Техническая спецификация	
Класс нагрузки	C250 согласно EN 1433
Материал лотка	Полипропилен
Длина, мм	1000
Ширина, мм	156
Подключение к трубе диаметра, мм	110
Система фиксации решетки с лотком	Оцинкованный крепеж + болт
Высота лотка Base DN100, мм	80

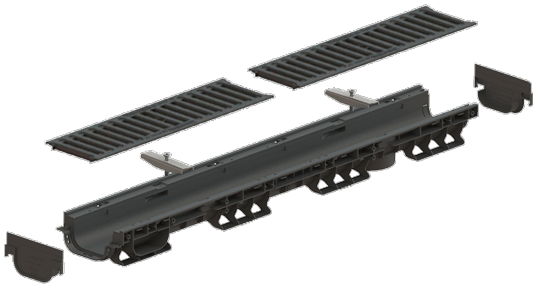

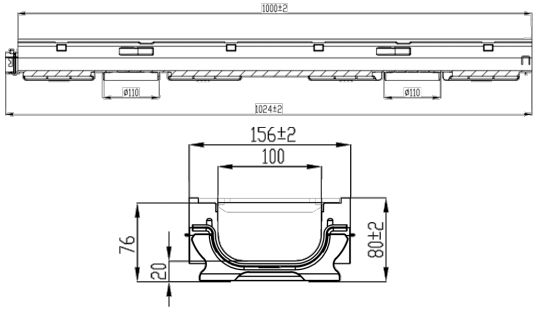

Лоток водоотводный пластиковый BASE DN100 H80 с решеткой чугунной щелевой класс нагрузки C250

Модернизированный лоток **Base DN100**, изготовлен из прочного пластика с высотой 80 мм, оснащен **щелевыми решётками из высокопрочного чугуна**, предназначен для установки в проезжих частях с умеренным автомобильным трафиком, **с нагрузочной способностью до 25,0 тонн** (**класс C250**, согласно **EN 1433**).

Ключевые характеристики:

- **Материал высокой производительности**: Канал из полипропилена имеет гладкую внутреннюю поверхность, что обеспечивает высокий коэффициент стока воды по всей системе

и предотвращает проникновение воды через возможные соединения.

- **Безопасность и защита**: Решетка из **высокопрочного чугуна** защищает лоток от попадания крупных предметов, которые могут повлиять на эффективность системы ливневой канализации. Одновременно решетка обеспечивает безопасность пешеходов и автотранспорта, перемещающихся по данным зонам.

- **Простота и скорость установки**: Лоток **BASE DN100** легко устанавливается, а его края обеспечивают правильный уровень укладки с прилегающим покрытием. Это идеальный выбор для тротуаров, пешеходных зон и зон с умеренным движением автотранспорта, гарантируя точность выполнения и безупречную интеграцию с существующей инфраструктурой.

- **Легкость в обслуживании**: Решетка фиксируется в лотке с помощью двух легко снимаемых креплений из оцинкованной стали, что упрощает очистку лотка от листьев и других накопившихся загрязнений.

- **Оптимальная герметизация**: Для полной герметичности между лотками рекомендуется использовать специализированный Герметик, который обеспечивает целостность системы линии водоотвода.

⚙ Эффективная и безопасная установка

Каждый водоотводный лоток оснащен **замками для крепления**, что обеспечивает быструю установку и отличную герметичность системы водоотведения. Дополнительные ребра по бокам лотка обеспечивают надежную и долговечную **анкеровку в бетоне**, гарантируя стабильность системы на протяжении долгого времени.

Рекомендуется для жилых и коммерческих объектов

Комплект идеально подходит для:

- Дворов частных домов;

- Въездов в гаражи;

- Подземных и наземных парковок;

- Пешеходных зон и общественных пространств;
- Спортивных объектов;
- Фонтанов;
- Парков и открытых городских пространств.

Водоотводные лотки Base DN100 с решетками из высокопрочного чугуна – современное, безопасное и долговечное решение в области водоотвода.