Сепаратор жира (жироуловитель) и взвешенных веществ VODALAND, GBase-4, с расходом Q=4.0 л/с



Код товара: RAINPARK_GLE_4

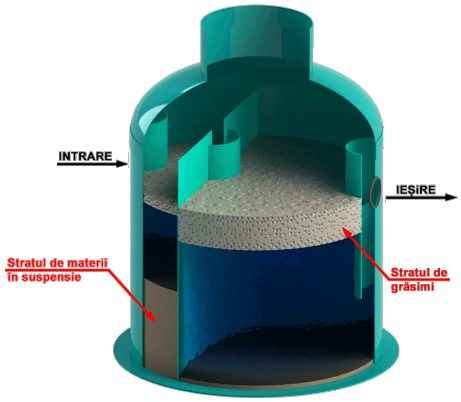

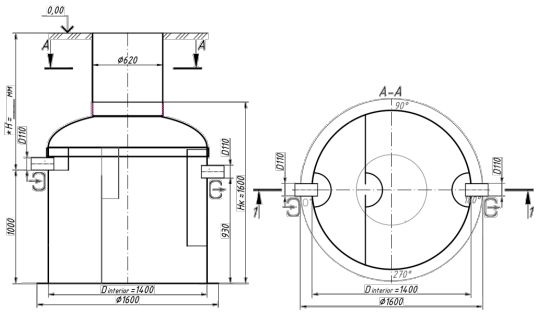

Техническая спецификация	
Диаметр внутренний, мм	1400
Материал	Стеклопластик
Tip	Vertical
Высота агрегата, мм	1600
Диаметр входного/выходного патрубка, мм	110-160
Объем осадка (песка), в литрах	415
Рабочий объем сепаратора, в литрах	1430
Объем накопления жира, в литрах	390
Производительность GBase, л/сек	4

Сепаратор жира (жироуловитель) и взвешенных веществ VODALAND, GBase-4, с расходом Q=4.0 л/с

Сепараторы жира и взвешенных веществ VODALAND, новая модель **GBase-4**, прежнее название (**GLE-4**), с пропускной способностью **Q = 4,0 л/сек**, представляют собой моноблочные установки, изготовленные из стеклопластика, предназначенные для удержания жиров и взвешенных веществ из сточных вод, поступающих из ресторанов, кафе, баров, предприятий по переработке рыбы или мяса, а также других объектов, сбрасывающих сточные воды, содержащие жиры.

Высокое содержание жиров в сточных водах — это частая проблема, которая негативно влияет на работу канализационной системы. Жиры вместе со сточными водами попадают в канализацию, где оседают на стенках труб, что приводит к их засорению.

Для предотвращения негативного воздействия жиров на канализационную систему используются жироуловители.

Концентрация загрязняющих веществ в воде на входе в жироуловитель:

- жиры — до 500 мг/л;

Концентрация загрязняющих веществ в очищенной воде (на выходе):

- жиры — до 7 мг/л.

Все модели сепараторов **GBase** обеспечивают качество очистки стоков до норм сброса в канализационную сеть а также в водные объекты (река, водоём) что соответствует требованиям **Постановления №950 от 25.11.2013, Приложение №1 и №2.**

Принцип работы:

Работа жироуловителя основана на простых принципах гравитации, без использования каких-либо механических установок или компонентов. Твёрдые пищевые отходы (взвешенные вещества) отделяются от сточных вод за счёт силы тяжести и оседают на дне первого отсека, называемого также первичным отстойником. Масла и растительные жиры, обладая меньшей плотностью, чем вода, поднимаются на поверхность, откуда их легче собрать и удалить.

Затем сточные воды проходят во второй отсек (вторичный отстойник) через отверстие, расположенное ниже уровня скопления жиров. Если часть жиров всё же прошла из первого отсека, то во втором они снова всплывают и удерживаются, а очищенная вода отводится из установки через выходную трубу.

Для повышения эффективности жироуловителей их можно оборудовать электронными системами мониторинга/оповещения (**датчиками шлама и жира**), которые сигнализируют о необходимости обслуживания (откачки) установки.

Обслуживание:

- при производственных процессах с высоким содержанием жиров удаление (откачка) жирового слоя и твердых частиц производится по мере накопления;

- рекомендуется проводить удаление жирового слоя и твердых частиц не реже одного раза в 6 месяцев.

При монтаже используются **горловины** (удлинители) для установки изделия под проектную отметку, а для установки крышек применяется **фланец**, который обеспечивает правильное положение крышки (люка) для обслуживания.