Трап INOX 250x250 с вертикальным выпуском D110, гидрозатвором, уловителем примесей и решеткой перфорированной класса L15 согласно EN1253

Код товара: 0522.10.11.1

Техническая спецификация	
Длина, мм	250
Ширина, мм	250
Высота, мм	314
Подключение к трубе диаметра, мм	110mm
Материал	Нержавеющая сталь AISI 304
Гарантия, месяцев	24
Тип нержавеющей решетки	Перфорированная
Класс нагрузки согласно EN1253	L15 (15kN)

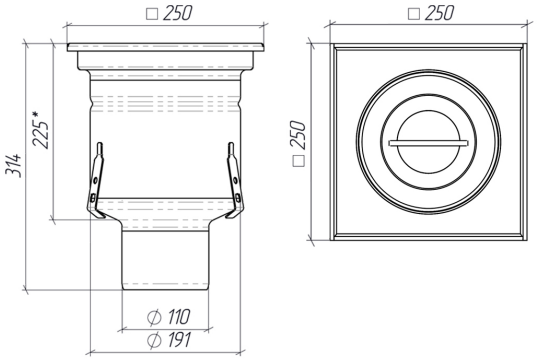

Трап 250x250 мм, из нержавеющей стали с вертикальным выпуском D110 мм, с гидрозатвором, корзиной для сбора механических примесей и решеткой щелевой.

Трап изготовлени из нержавеющей стали марки **AISI 304**. В зависимости от технологического процесса производства, трапы изготавливаются из нержавеющей стали марки **AISI 316** - с большей стойкостю к повышенным содержаниям соли (пример фабрики по переработки рыбы).

Трап обладает высокой химической стойкостью к кислотам и дезинфецирующим растворам (NaOH, HNO_3, CH_3COOH...) которые применяются в производственных цехах при дезинфекции оборудования и полов.

Водоотвод из нержавеющей стали незаменимо применяют на объектах пищевой и непищевой промышленности где есть высокие требования по соблюдению производственной санитарии: заводы по переработки мяса, заводы по производству вина и пива, заводы по производству

молочной продукции, заводы по производству подсолнечного масла, фармацевтические фабрики, рестораны, бары, столовые.

Сифон полностью изготовлен из нержавеющей стали и отводит воду с пола.
В комплект входит: решетка + сито + рама + сифон + прокладка
Сифон оснащен легко очищаемым ситом из нержавеющей стали и прокладкой для предотвращения обратного тока сливаемой воды и неприятных запахов.
Типовые размеры:
Длина: 250 [мм]
Ширина: 250 [мм]
Высота: 314 [мм]
Отверстие/диаметр: 110
Вертикальный слив
Благодаря тому, что он полностью изготовлен из нержавеющей стали, он имеет долгий срок службы и не ржавеет.