Заглушка для лотка водоотводного Easy3 DN100 (переходник КАСКАД Easy2/3 DN100 H70/H100)

Код товара: 6829

Техническая спецификация	
Гарантия, месяцев	24
Аксессуары Easy 3	Заглушка

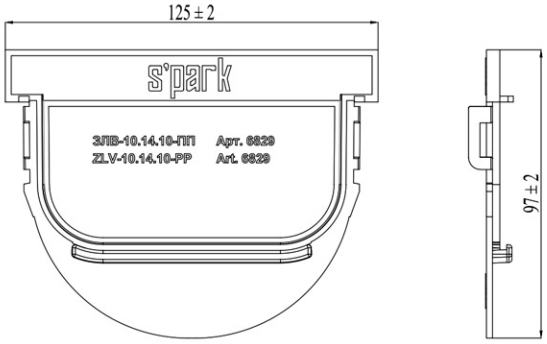

Заглушка для лотка водоотводного Easy3 DN100 (переходник КАСКАД Easy2/3 DN100 H70/H100)

Заглушка пластиковая для водоотводных лотков серии Easy3 DN100 высотой 100 мм. Также служит переходником высот между лотками Easy2 DN100 H70 и Easy3 DN100 H100 при организации линии водоотвода по принципу каскада.