Переходник для каскада между лотками POLYMAX BASIC DN100 H80(H97) и H120(H135)

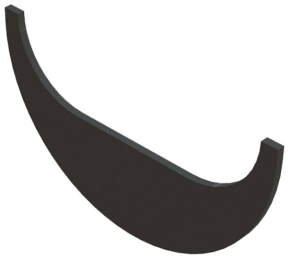

Код товара: 6850/1-2-M

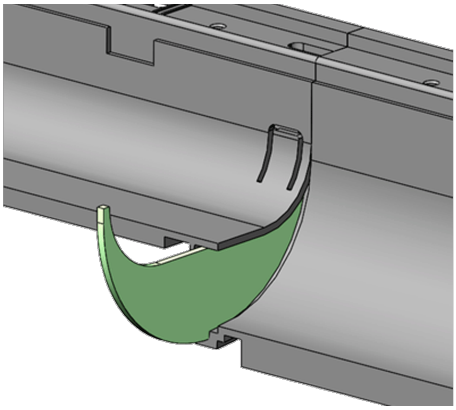

Техническая спецификация	
Длина, мм	119
Ширина, мм	3
Каскадный переходник H1>H2, мм:	80(97)>120(135)

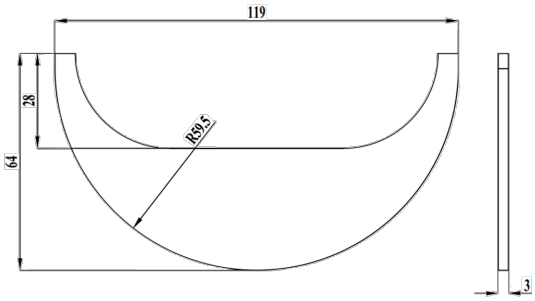

Переходник высот, между лотками высотой 80(97)мм и 120(135)мм.
Данный переходник используется при подключении лотков КАСКАДНЫМ методом. Каскадное решение предпологает расположение линии водоотвода в горизонтальной плоскости, без уклона. Вода стекает по линии лотков благодаря разнице высот лотков.