Лоток водоотводный Base DN100 H95 с решеткой полиамидной усиленной стекловолокном (PA-GF), класс A15 (1000x156x95)

Код товара: 0800818011

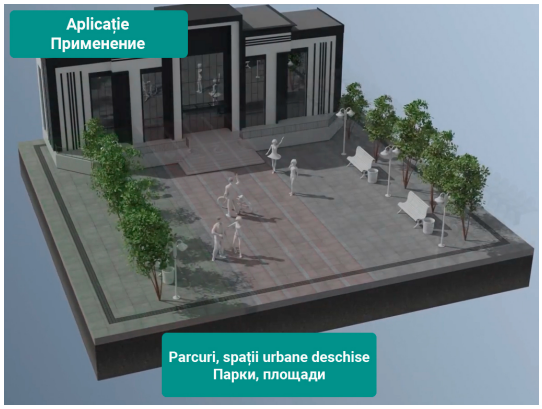

Техническая спецификация	
Класс нагрузки	A15 согласно EN 1433
Материал лотка	Полипропилен
Длина, мм	1000
Ширина, мм	156
Подключение к трубе диаметра, мм	110
Система фиксации решетки с лотком	Click - система
Высота лотка Base DN100, мм	95

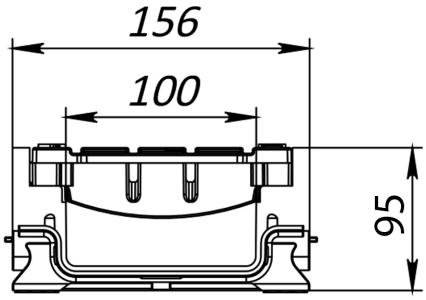

Лоток водоотводный Base DN100 H95 с решеткой полиамидной усиленной стекловолокном (PA-GF), класс A15 (1000x156x95)

Модернизированный лоток Base DN100, изготовлен из прочного пластика с высотой 95 мм, оснащен **решётками из полиамида усиленными стекловолокном (PA-GF)**, предназначен для установки в пешеходных зонах **класс нагрузки A15**, согласно **EN 1433**.

Превосходная функциональность в любых условиях

Форма решётки позволяет **быстро отводить дождевую воду** в систему водоотведения, предотвращая её накопление.

Решётки легко снимаются, что облегчает очистку водоотводного лотка от накопленных листьев и мусора. Полиамидная решетка обладает **стойкостью к коррозии**, **ультрафиолетовому излучению и низким температурам до -40°C**, сохраняя свои характеристики в любое время года.

⚙ Эффективная и безопасная установка

Каждый водоотводный лоток оснащен **замками для крепления**, что обеспечивает быструю установку и отличную герметичность системы водоотведения. Дополнительные ребра по бокам лотка обеспечивают надежную и долговечную **анкеровку в бетоне**, гарантируя стабильность системы на протяжении долгого времени.

⚡ Дополнительная защита от электрических разрядов

Полиамидные решетки **не проводят электрический ток**, что делает их безопасными в условиях гроз и электрических разрядов, в отличие от металлических решёток.

Рекомендуется для жилых и коммерческих объектов

Комплект идеально подходит для:

- Дворов частных домов;
- Пешеходных зон и общественных пространств;
- Спортивных объектов;
- Фонтанов;
- Парков и открытых городских пространств.

Водоотводные лотки Base DN100 с полиамидными решетками – современное, безопасное и долговечное решение.