Трап для душа пластиковый с решеткой пластиковой 150x150x60мм, с вертикальным выходом D=40/50/63мм

Код товара: SPP150150

Техническая спецификация	
Тип трапа с вертикальным выходом	Тип2

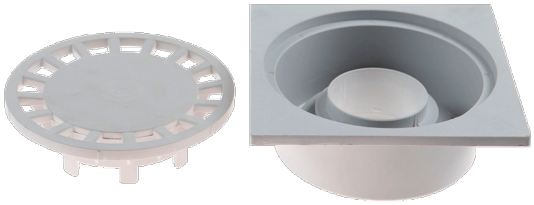

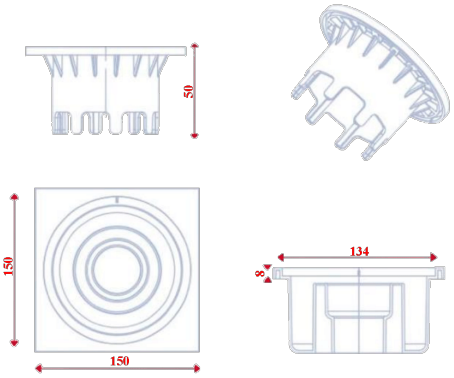

Трап для душа пластиковый с решеткой пластиковой 150x150x60 с вертикальным выпуском D=40/50/63mm.
Пропускная способность - 0,2 л/сек.