Трап для душа ПП с решеткой ПП 150x150xH70-110мм, с горизонтальным выходом D=50мм

Код товара: SPPOPP150150

Техническая спецификация

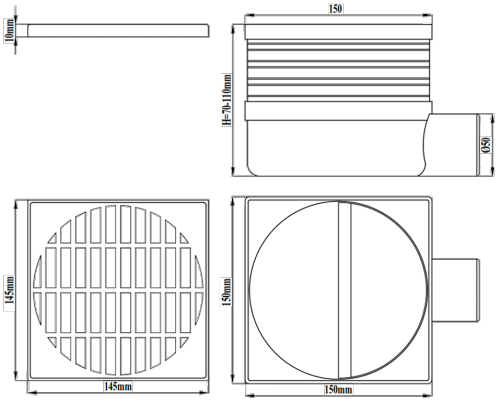

Трап для душа пластиковый с решеткой пластиковой 150x150мм, с регулируемой высотой заложения в пол 70-110мм, с горизонтальным выпуском D=50mm.
Пропускная способность - 0,3 л/сек.