Барьер дорожный пластиковый, с защитой от ультрафиолета, для организации дорожного движения, красный (1200x400x800mm)

Код товара: EU-BSR1200x400x800

Техническая спецификация	
Длина, мм	1200
Ширина, мм	400
Высота, мм	800
Материал	LDPE
Тип дорожного ограждения	1200x400x800-красный

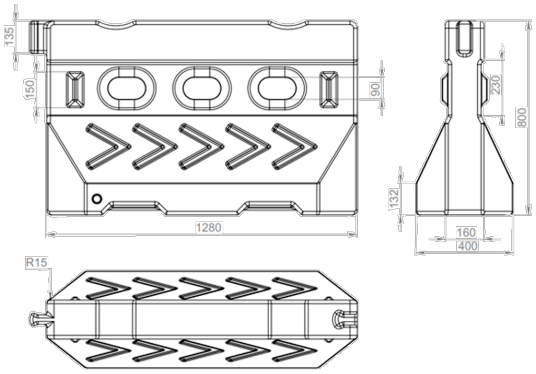

Барьер дорожный пластиковый, для организации дорожного движения. Дорожный барьер изготовлен из пластика, стойкого к температуре и ультрафиалетовым лучам. Для придания устойчивости, дорожный барьер заливается внутрь водой. Для более хорошего контраста в дорожных условиях, применяют чередование цветов бордюра: красный и белый.