Лоток водоотводный POLYMAX BASIC DN100 H80 с решеткой стальной оцинкованной, нагрузкой до 3 тонн (1000x156x80)



Код товара: KIT 078



Техническая спецификация	
Материал лотка	Полипропилен
Длина, мм	1000
Ширина, мм	156
Подключение к трубе диаметра, мм	50
Система фиксации решетки с лотком	Оцинкованный крепеж + болт
Высота лотка Base DN100, мм	80

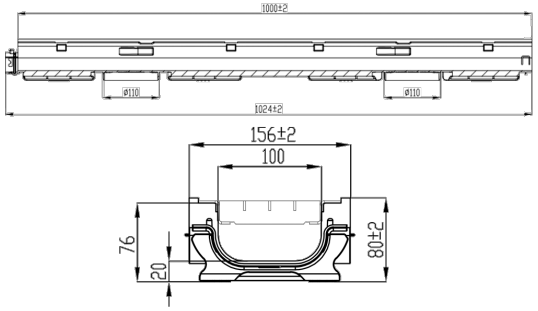

Водоотводный лоток POLYMAX BASIC, пластиковый высотой 80мм с ячеистой решеткой из оцинкованной стали, предназначенный для установки в зонах наезда легковых автомобилей с неинтенсивным трафиком движения, класс нагрузки до трёх тонн, для устройства ливневки типа поверхностного линейного водоотвода. Благодаря гладкой внутренней поверхности пластикового лотка, гарантирует высокий коэффициент скольжения воды и не имеет точек соединения с внешней стороной, куда могла бы просочиться вода. Вода из пластикового лотка обеспечивает беспрепятственное прохождение ливневой и талой воды вдоль линии ливневой канализации, а решетка обеспечивает безопасность при передвижении, а также препятствует попаданию крупных предметов, способных нарушить эффективную работу ливневой канализации. Для полной герметизации лотков рекомендуется использовать битумный герметизирующий клей.

Решетка надежно зафиксирована с пластиковым лотком посредством двух крепежей, которые легко снимаются для того чтобы прочистить пластиковый лоток от попадающих в него листьев и грязи.

Комплект данного лотка рекомендован для использования при обустройстве территории частных домов и является оптимальным решением для организации поверхностного водоотвода при въездах

в гараж.