Люк круглый зеленый полимерпесчаный D=750мм проход=545мм H=75мм, класс нагрузки A15 для пешеходных зон

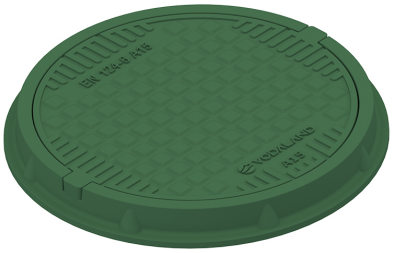

Код товара: 30298-32

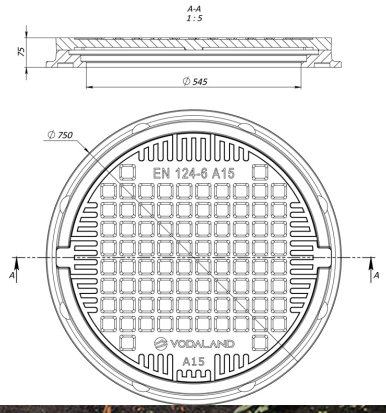

Техническая спецификация	
Класс нагрузки	A15 согласно EN124-6:2015
Высота, мм	75
Диаметр рамы, мм	750
Диаметр лаза, мм	545
Материал	Полимер песок
Гарантия, месяцев	24
Опция	Глухого типа
Вес (люк+рама), кг	26,20
Вес (крышки люка), кг	14,30
Вес (рамы), кг	11,90
Цвет/диаметр рамы люка композитного A15	Зелёный/750мм



Люк круглый зеленый полимерпесчаный D=750мм проход=545мм H=75мм, класс нагрузки A15 для пешеходных зон

Композитный люк класса **A15**, соглано **EN 124-6:2015**, предназначен для установки исключительно в **пешеходных зонах**: на тротуарах, пешеходных дорожках, террасах, парковых аллеях, садах и других зонах без движения автотранспорта.

Преимущества изделия:

- **УФ-стойкость** – не выцветает и не разрушается под воздействием солнечного излучения.

- **Антискользящее покрытие** – обеспечивает безопасность пешеходов даже при влажной поверхности.
- **Бесшумность в эксплуатации** – материал гасит вибрации и не издаёт металлических звуков при нагрузке.
- **Высокая прочность и стабильность** – конструкция из композитного материала (смесь полимеров) устойчива к ударным нагрузкам и деформациям.
- **Устойчивость к химическим воздействиям** – не подвержен разрушению под действием масел, солей, бытовых и промышленных реагентов.
- **Низкое водопоглощение** – предотвращает накопление влаги и образование конденсата.
- **Морозостойкость** – сохраняет эксплуатационные свойства при многократных циклах замораживания и оттаивания, не растрескивается.

Область применения:

- Сети централизованного теплоснабжения и водоснабжения;
- Смотровые и технические колодцы;
- Сети дождевой канализации;
- Электрические и телекоммуникационные коммуникации;
- Объекты благоустройства и дорожной инфраструктуры, не предназначенные для проезда автомобилей.

Почему выбирают композитные люки:
Современные полимерные материалы делают изделие лёгким, долговечным и устойчивым к агрессивной внешней среде. Композитный люк — это оптимальное решение для городской инфраструктуры, сочетающее в себе безопасность, экологичность и эксплуатационную эффективность.