Канализационные насосные станции PumpLineS, вертикального исполнения

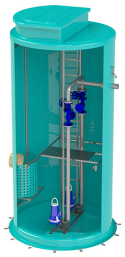

Код товара: PumpLineS-1

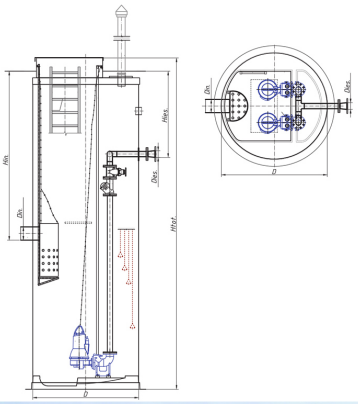

Техническая спецификация	
Материал	Стеклопластик
Tip	Vertical
Diametrul interior, mm	1000; 1200; 1400; 1600; 1800; 2000; 2400; 3000; 3600
Высота агрегата, мм	1000-15000
Debit, m3/h	1-300
Inaltimea de pompare H, m	1-100
Sistem SCADA	da
Cantitatea pompelor, buc	1-4
Тип КНС	Вертикальная



Канализационные насосные станции PumpLineS, вертикального исполнения

Надёжные решения для участков без самотечного стока

Насосные станции Vodaland предназначены для эффективной транспортировки сточных вод в районах, где невозможно обеспечить самотечный сток или укладку канализационных труб на большую глубину. Эти системы являются незаменимыми в условиях перепадов высот или при близком залегании грунтовых вод.

Индивидуальная конфигурация под каждый проект

Каждая насосная станция Vodaland подбирается индивидуально, с учётом технических требований

проекта, для обеспечения оптимальной работы и максимальной эффективности. Базовая комплектация включает:

- Насосы, подобранные в зависимости от расхода и высоты подъема;
- Подводящая труба для сточных вод;
- Съёмная корзина для улавливания примесей, защищающая оборудование;
- Направляющие штанги для насоса и корзины;
- Служебная лестница и обслуживающая платформа;
- Датчики уровня;
- Автоматическая или полуавтоматическая панель управления;
- Люк для доступа;
- Вентиляционная система для воздухообмена.

Высококачественные материалы и увеличенный срок службы

Корпус насосной станции изготовлен из стеклопластика, обладающего следующими свойствами:

- Полная герметичность;
- Устойчивость к коррозии и нагрузкам от грунта;
- Самонесущая конструкция — не требует дополнительного армирования;
- Срок службы — не менее 50 лет.

Широкий спектр применения

Насосные станции Vodaland идеально подходят для:

- Перекачки бытовых сточных вод в городскую канализацию или на очистные сооружения;
- Перекачки дождевых, технологических и промышленных вод;
- Дренажа и осушения почвы;
- Перекачки сточных вод с очистных сооружений;
- Использования в жилых районах, на фермах и промышленных объектах.

Дополнительные опции

По запросу система может быть укомплектована:

- Погружными насосами (Grundfos, Pedrollo, Flygt и др.);
- Запорной арматурой;
- Внутренними трубопроводами из нержавеющей стали;
- Соединительными трубами для подключения к сети.

Скачайте Опросной лист насосной станции и отправьте на адрес: proiecte@vodaland.md, чтобы получить техническо-коммерческое предложение.