Канализационные колодцы WellsLineW



Код товара: WellsLineW

Техническая спецификация	
Материал	Poliester armat cu fibra de sticla
Tip	Vertical
Diametrul interior, mm	620-3600
Высота агрегата, мм	1000-15000
Тип колодца Well	Канализационный

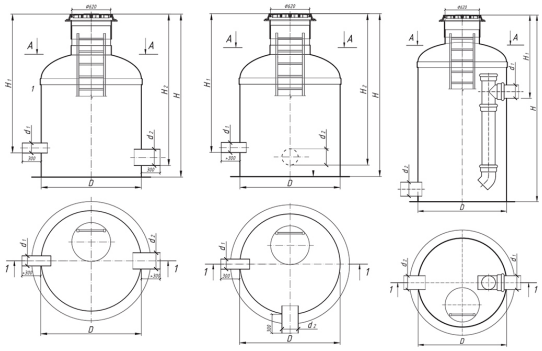



Канализационные колодцы Standartpark WellsLineW - ревизионные, обзорные (линейные, поворотные, перепадные и др.) погашающие напор - применяются в системах инженерных коммуникаций и изготовляются под заказ на конкретные объекты/проекты с учетом их потребностей и специфики. Монтируются на АЗС, ТЦ, ЖК, промышленных и спортивных объектах, зерновых элеваторах, портах, в объектах городской застройки.
Канализационные колодцы используются для обеспечения свободного доступа к канализационному трубопроводу для проведения ремонтных и профилактических работ, устранения засорений и отбора проб воды
Преимущества

- Низкая масса изделия;
- Стойкость к коррозии;
- Химическая стойкость;
- Герметичность;
- Индивидуальный подход к потребностям клиента;

- Срок эксплуатации более 50-ти лет!
- Продукция сертифицирована в Украине и ЕС;
- Разработаны монтажные схемы для любых условий.