Водопроводные колодцы Well

Код товара: WellsLineF

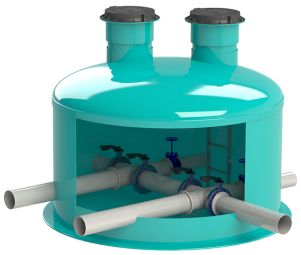

Техническая спецификация	
Материал	Poliester armat cu fibra de sticla
Tip	Vertical
Diametrul interior, mm	620-3600
Высота агрегата, мм	1000-15000
Тип колодца Well	Водопроводный

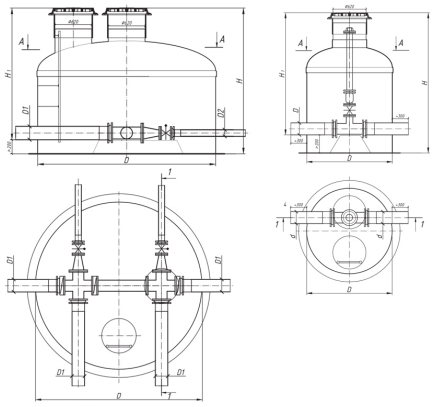

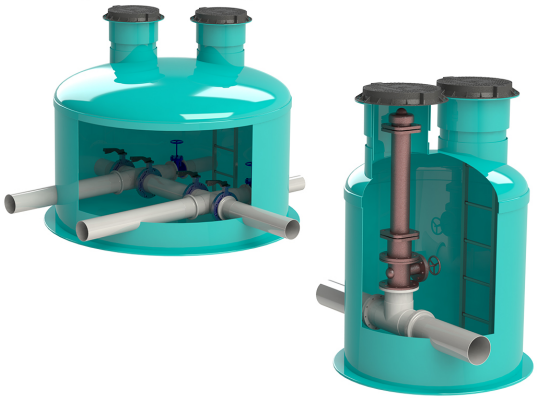

Колодцы с запорно-регулирующей арматурой, пожарными гидрантами вантузами и выпусками, камерами переключения используются на АЗС, ТЦ, ЖК, промышленных и спортивных объектах, зерновых элеваторах, портах при строительстве объектов городской застройки

Преимущества

- Низкая масса изделия;
- Стойкость к коррозии;
- Химическая стойкость;
- Герметичность;
- Индивидуальный подход к потребностям клиента;
- Срок эксплуатации более 50-ти лет!
- Продукция сертифицирована;
- Разработаны монтажные схемы для любых условий