Трап INOX 200x200 с вертикальным выпуском D110, гидрозатвором, уловителем примесей и решеткой перфорированной класса L15 согласно EN1253

Код товара: 0521.10.11.1

Техническая спецификация	
Длина, мм	200
Ширина, мм	200
Высота, мм	278
Подключение к трубе диаметра, мм	110
Материал	Нержавеющая сталь AISI 304
Гарантия, месяцев	24
Класс нагрузки согласно EN1253	L15 (15kN)
Тип решётки трапа 200x200	Перфорированная

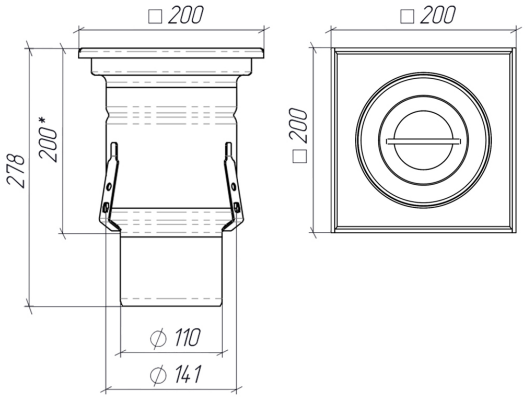

Сифон (сифон) из нержавеющей стали с вертикальным выпускным отверстием, оснащенный подвесной заслонкой для защиты от запаха и решеткой из нержавеющей стали.
Сифон изготовлен из нержавеющей стали AISI 304. В зависимости от технологического процесса производства может быть изготовлен продукт из нержавеющей стали AISI 316 - с повышенной стойкостью к солям (например, на предприятиях по переработке рыбы).
Сифон оснащен решеткой из нержавеющей стали, которая выдерживает нагрузки до 3 тонн и может быть установлена в производственных помещениях.
Продукт устойчив к действию кислот и дезинфицирующих средств (NaOH, HNO3, CH3COOH ...), которые используются для дезинфекции производственных помещений.
Водосточная система из нержавеющей стали обязательна для объектов пищевой и непищевой промышленности, где предъявляются высокие требования к соблюдению производственной гигиены: мясоперерабатывающие заводы, заводы по производству вина и пива, молочные заводы, заводы по производству растительного масла, фармацевтические заводы. , соковые заводы, рестораны, бары, столовые.