Решетка чугунная тип бордюр 650x550мм, с замком, класс нагрузки C250, (650x550x205мм)

Код товара: 352420

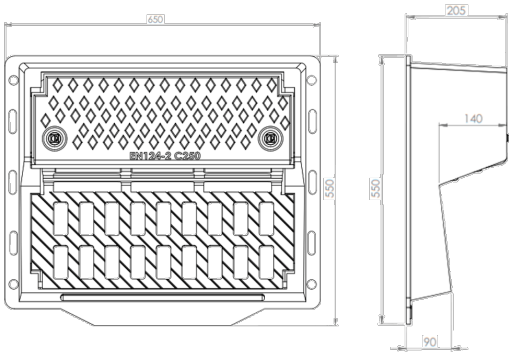

Техническая спецификация	
Класс нагрузки	C250 согласно EN 1433
Длина, мм	650
Ширина, мм	550
Высота, мм	205
Материал	Высокопрочный чугун (ВЧ-50)
Тип решетки	Класс C250 тип Бордюр