Лоток водоотводный BetoMax Bsic DN100 H125 с вертикальным выпуском и решеткой оцинкованной A15 (1000x140x125)



Код товара: KIT 04909

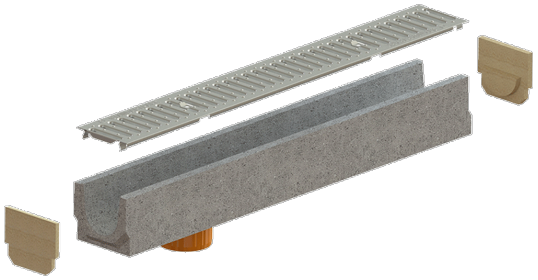

Техническая спецификация	
Материал лотка	Фибробетон
Длина, мм	1000
Ширина, мм	141
Подключение к трубе диаметра, мм	110mm
Система фиксации решетки с лотком	Оцинкованный крепеж + болт
Опция (с/без слива)	С вертикальным сливом

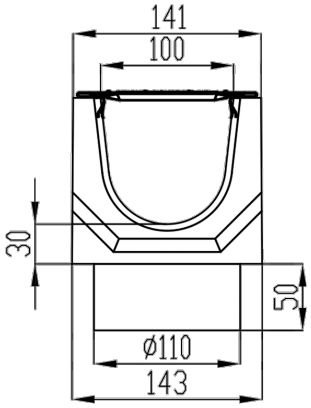

Водоотводный лоток BetoMax BASIC, из фибробетона высотой 125мм с вертикальным выпуском и щелевой решеткой из оцинкованной стали, предназначенный для установки в пешеходных зонах, с интенсивным трафиком движения пешеходов, класс нагрузки A15 (15 kN/м2) согласно EN 1433.

Благодаря гладкой внутренней поверхности пластикового лотка, гарантируется высокий коэффициент скольжения воды.

Вода из пластикового лотка беспрепятственно проходит по всей линии лотков, а чугунные решетки обеспечивают безопасность для передвижения людей и легкового транспорта, а также препятствуют попаданию крупных предметов, способных нарушить эффективную работу ливневой канализации.

Для полной герметизации лотков рекомендуется использовать битумный герметизирующий клей.

Решетка надежно зафиксирована посредством двух крепежей, которые легко снимаются для того чтобы прочистить пластиковый лоток от попадающих в него листьев и грязи.

Комплект данного лотка рекомендован для использования при обустройстве для тротуаров, пешеходных зон.